Poubelle HINKEN© - Nola

Design by Thomas Bernstrand

CARACTÉRISTIQUES VISUELLES

- Design de Thomas Bernstrand
- Poubelle auto-stable ou à ancrer pour une utilisation semi-publique
- Disponible en Blanc RAL9010 et Gris anthracite

DIMENSIONS (40 L)

- Hauteur : 46 cm
- Diamètre top : 41,5 cm
- Diamètre base : 25 cm
- Hauteur totale : 76 cm

DIMENSIONS (300 L)

- Hauteur : 88 cm
- Diamètre top : 79 cm
- Diamètre base : 68 cm
- Hauteur totale : 104 cm

PROPRIÉTÉS TECHNIQUES

- Poubelle de tri d'intérieur
- Disponible en version 40 et 300L
- Fabriquée en polyester et recouverts de gelcoat ou en aluminium
- Couvercle en acier recouvert par poudrage, muni de 3 ouvertures et de texte découpé au laser
- Équipé d'un système interne permettant d'accrocher trois sacs poubelle.

COULEURS DISPONIBLES

- Disponible en blanc RAL9010
- Disponible en antracite RAL7017
- Autres couleurs RAL avec supplément

LE POIDS

- 40L : -- kg
- 300L : 34 kg

MATÉRIAUX

Poubelle en polyester et recouverts de gelcoat ou en aluminium - Couvercle et fond (version 40L) en acier galvanisé à chaud et revêtement en poudre

INSTALLATION

Librement installé ou ancré à la surface au moyen de boulons M10 (non inclus) - La version 40L peut également être coulée dans du béton maigre au moyen d'un pied allongé (40 cm)

Poubelle HINKEN© - Nola

Design by Thomas Bernstrand

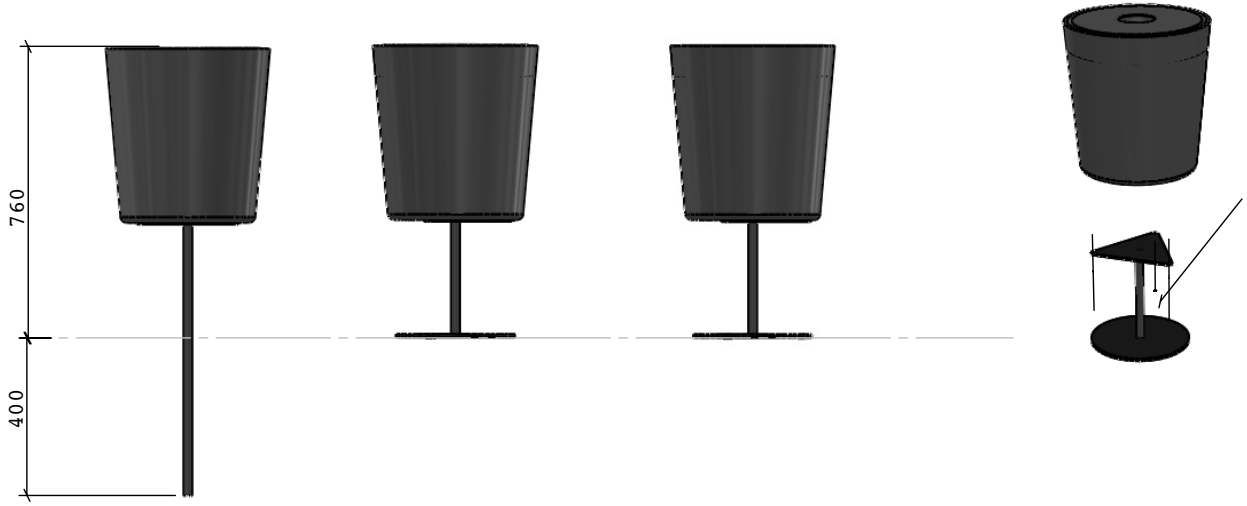

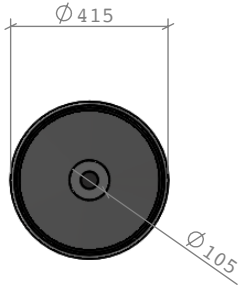

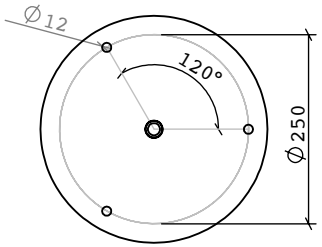

Poubelle HINKEN© - Nola
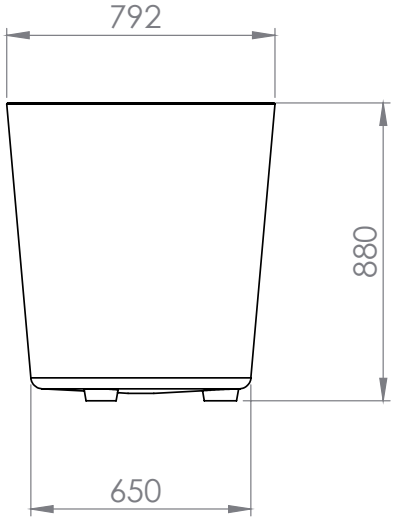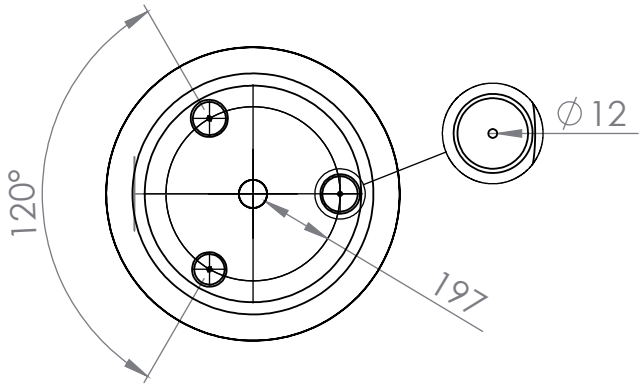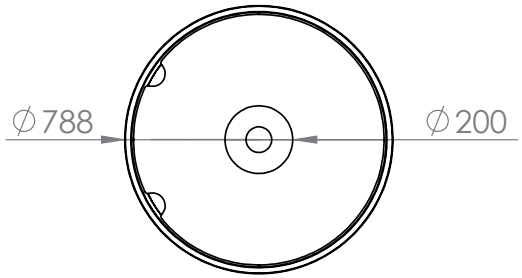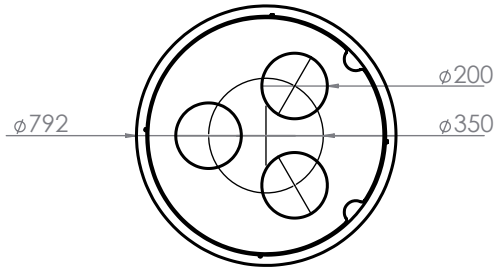
Design by Thomas Bernstrand