Élément urbain Jello©/marque Out-sider

quoi: provocant, innovant, multifonctionnel, tendance, stationnement à vélos, éclairage solaire à LED, écologique, sculptural

qui: adolescents, adultes

comment: poids élevé, ancrage superflu

combien: l'association de quelques éléments Jello forme une balise de rassemblement dans un environnement micro-urbain moderne. Egalement avec éclairage LED solaire intégré

où: point de rassemblement, parking à vélos, lieu de repos et de rencontre, places et parc, espaces publics

quand: permanent

***Matériau**
Béton fibré armé d'acier inoxydable, résistant aux intempéries
Sommet recouvert d'une plaque en acier brossé inoxydable sur laquelle un logo ou un texte peut être gravé

***Dimensions**
Dimensions: Ø1160 x 700mm
Poids: 360kg

***Installation**
A poser directement sur le sol

***Coloris disponibles**
Blanc : RAL9003
Gris : RAL7038
Noir : RAL7024
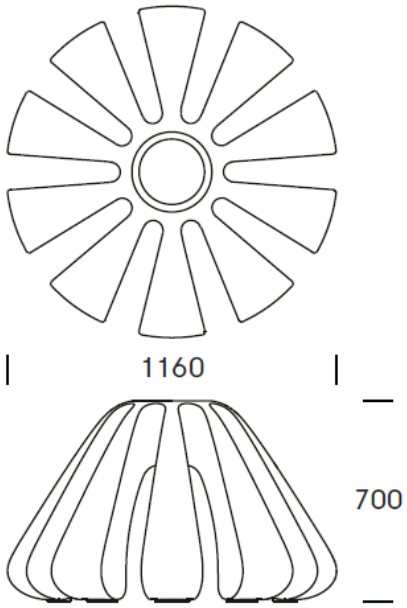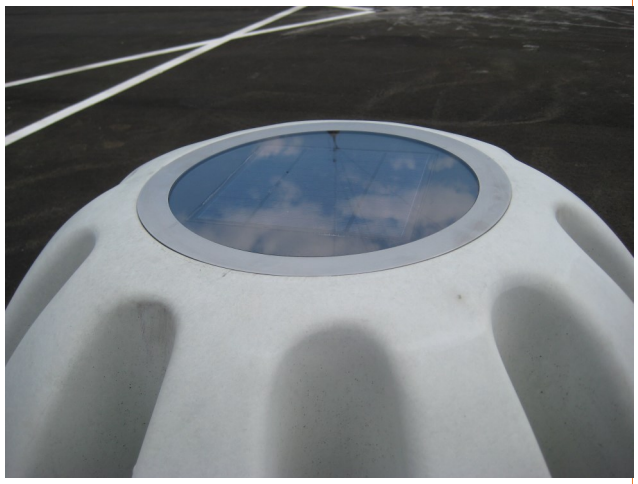
***Variante :** Jello Sun© équipé d'éclairage LED et de cellules solaires. Il crée 10 rayons de lumière qui, la nuit tombée, brillent à travers les pieds du Jello. Cellule solaire monocrytaline Ø165mm, 3Wp avec batterie au Lithium-Ion recouverte d'une plaque de polycarbonate de 8mm d'épaisseur résistante aux rayons UV et aux griffes avec un anneau en acier inoxydable. Eclairage LED blanc 4000K